平成２９年度
第１６回　那覇地区ミニバスケットボール春季強化大会

日　時	会　場　校	試合予定時刻
１日目：　平成29年5月13日㈯14日㈰ ２日目：　平成27年5月２０日㈯ 8:30　第一試合練習開始 8:30　指導者ＭＴ 9:00　開会式（開始式） 開会式終了後１５分後に試合開始 試合時間　６－１－６－５－６－１－６（１０）	Ａ・Ｂ　コート　最終日　城岳 Ｃ・Ｄ　コート　１日目　牧港 Ｅ・Ｆ　コート　１日目　浦城 Ｇ・Ｈ　コート　１日目　仲井真 Ｉ・Ｊ　コート　１日目　石嶺	全日程（２日間） 開会式終了後が9:30の場合 第１試合　9:30 ～ 10:30 第２試合　10:30 ～ 11:30 第３試合　11:30 ～ 12:30 第４試合　12:30 ～ 13:30 第５試合　13:30 ～ 14:30 第６試合　14:30 ～ 15:30 第７試合　15:30 ～ 16:30 第８試合　16:30 ～ 17:30

男　子

平成29年5月13日（土）

平成29年5月20日（土）
城岳小学校

平成29年5月13日（土）

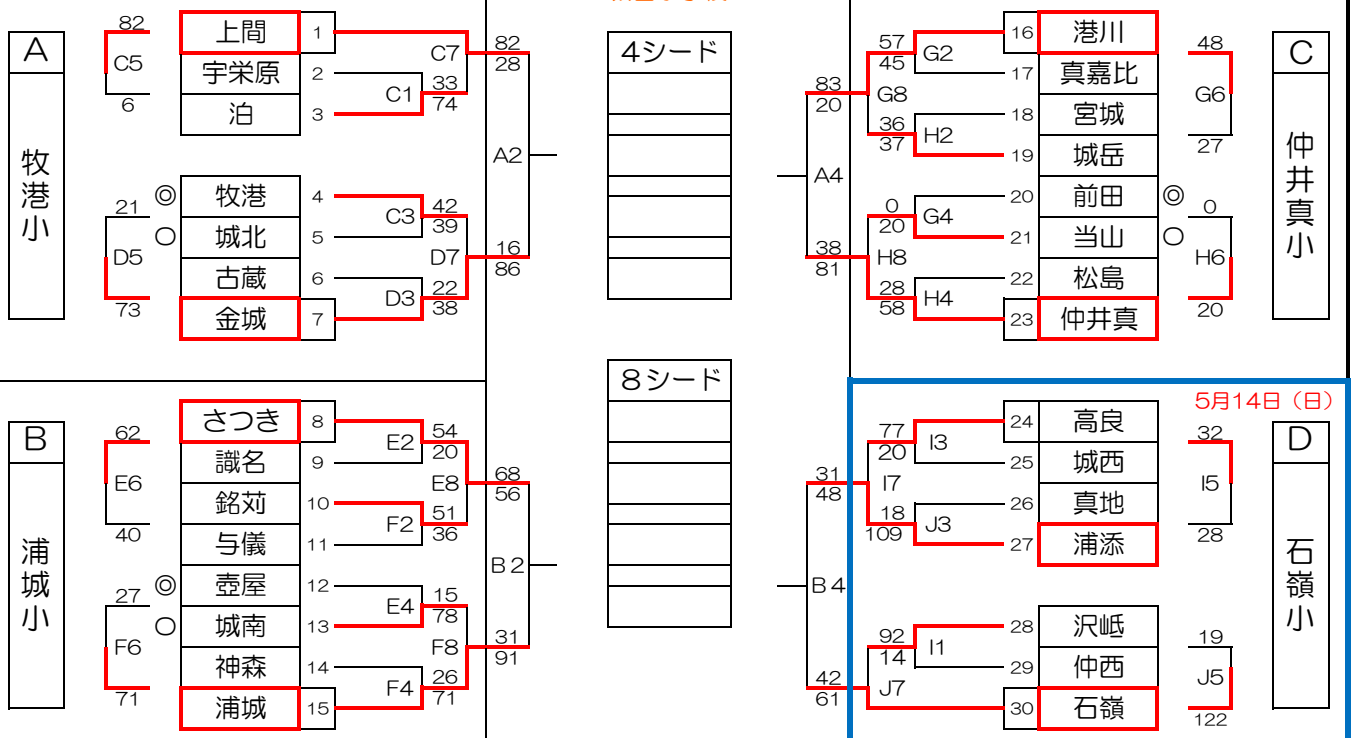

女　子

平成29年5月13日（土）

平成29年5月20日（土）
城岳小学校

平成29年5月14日（日）

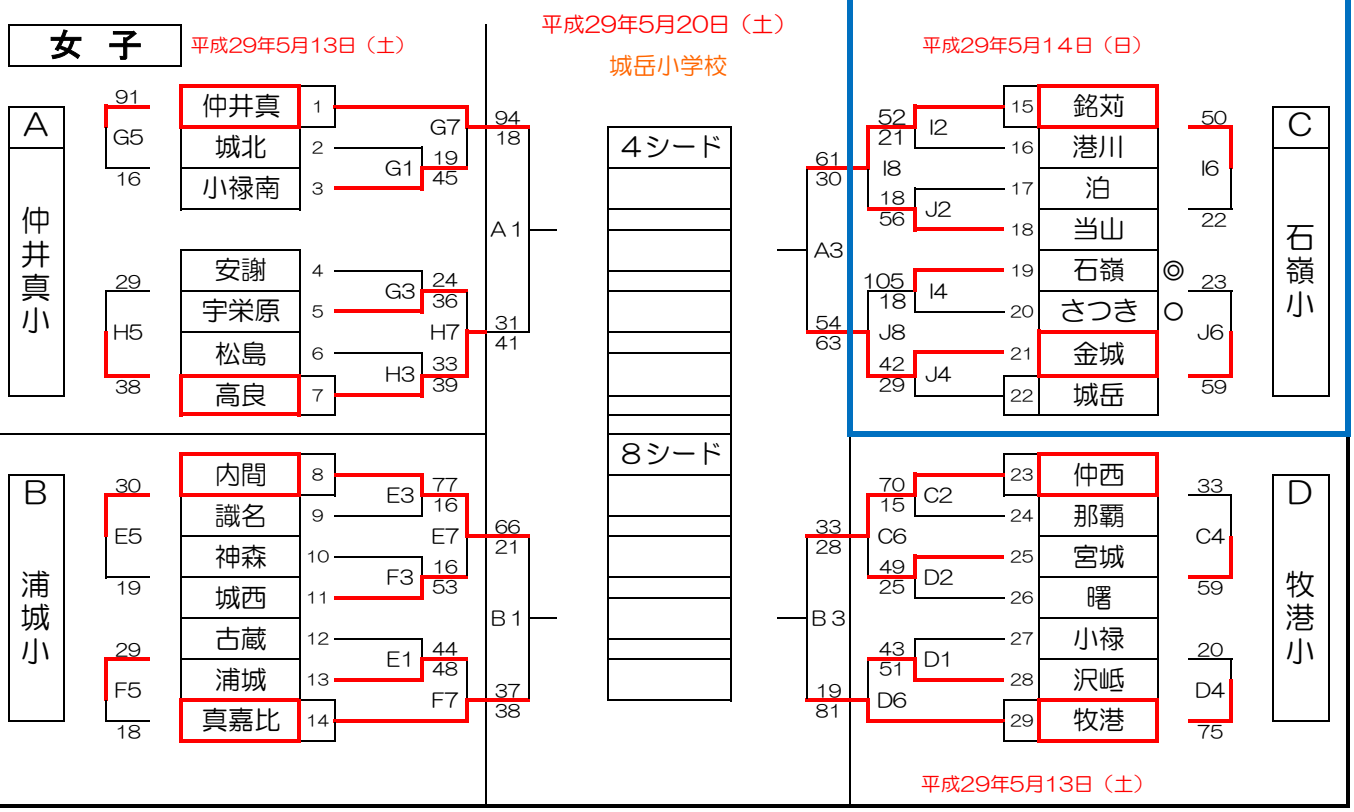

※◎は審判とＴＯ　○は審判のみ