第2日目:会場校（さつき小学校）から駐車場について（お願い）

さつき小は駐車場が手狭のため、ご理解とご協力をお願いします
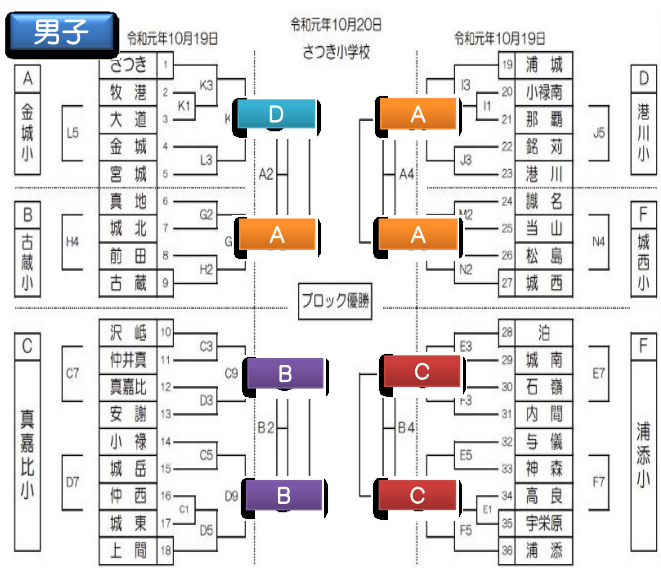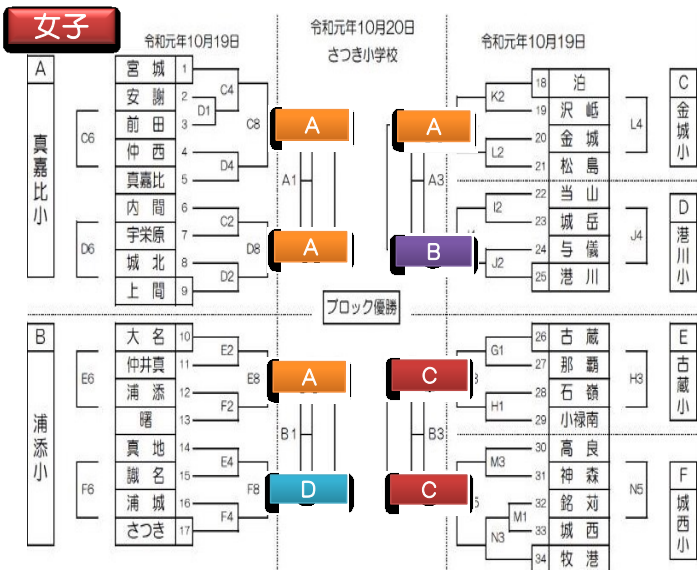
1　駐車場は**各校3台（指導者含む）**でお願いします。
2　下記のとおり、勝ち上がり校の駐車場は、**A、B、C、D**の駐車場に分かれますので看板と誘導員の指示に沿ってご確認ください。
　（役員駐車場はE駐車場「さつき小裏口駐車場」となります）
3　駐車券は、第2日目当日、各駐車場前にてお配りします。（なるべく、チームそろってご来場ください。**午前7時50分開場**）
4　駐車場は縦列駐車の為、大会終了後まで出入り出来ません。
5　送迎のみの方は、学校向かいにある「さつきクリニック」の駐車場で乗降りをしてください。
　（各駐車場は非常に狭く、そこで乗り降りをすると、滞留するためご協力下さい）
6　学校前の道も大変狭くなっています。渋滞を引き起こす原因となるので路上駐車は厳禁とします。
7　周辺の商業施設や道路脇などへの迷惑駐車は、絶対に行わないでください。（応援、観覧者への周知もお願いします）