令和2年度
第19回　那覇地区ミニバスケットボール秋季強化大会
第7回　SPORTS　DEPO　カップ

日　時	会　場　校	試合予定時刻
1日目：　令和2年10月31日（土） 2日目：　令和2年11月1日（日） 3日目：　令和2年11月3日（火） 8:20　指導者ミーティング 8:30　第一試合練習開始 9:00　第一試合開始	A・B　コート　最終日　真嘉比小 ＜2日目＞ C・Dコート　小禄南小　Ｉコート　宮城小 Eコート　真嘉比小 ＜初　日＞ K・Lコート　前田小　S・Tコート　金城小 M・Nコート　内間小　U・Vコート　古蔵小 O・Pコート　浦城小　W・Xコート　真嘉比小 Q・Rコート　真地小	全日程 第1試合　9:00 ～ 10:00 第2試合　10:15 ～ 11:15 第3試合　11:30 ～ 12:30 第4試合　12:45 ～ 13:45 第5試合　14:00 ～ 15:00 第6試合　15:15 ～ 16:15 第7試合　16:30 ～ 17:30 ※金城・真嘉比会場時間調整あり
※◎は審判とＴＯ　○は審判のみ		試合時間　6－1－6－5－6－1－6（15）

男　子

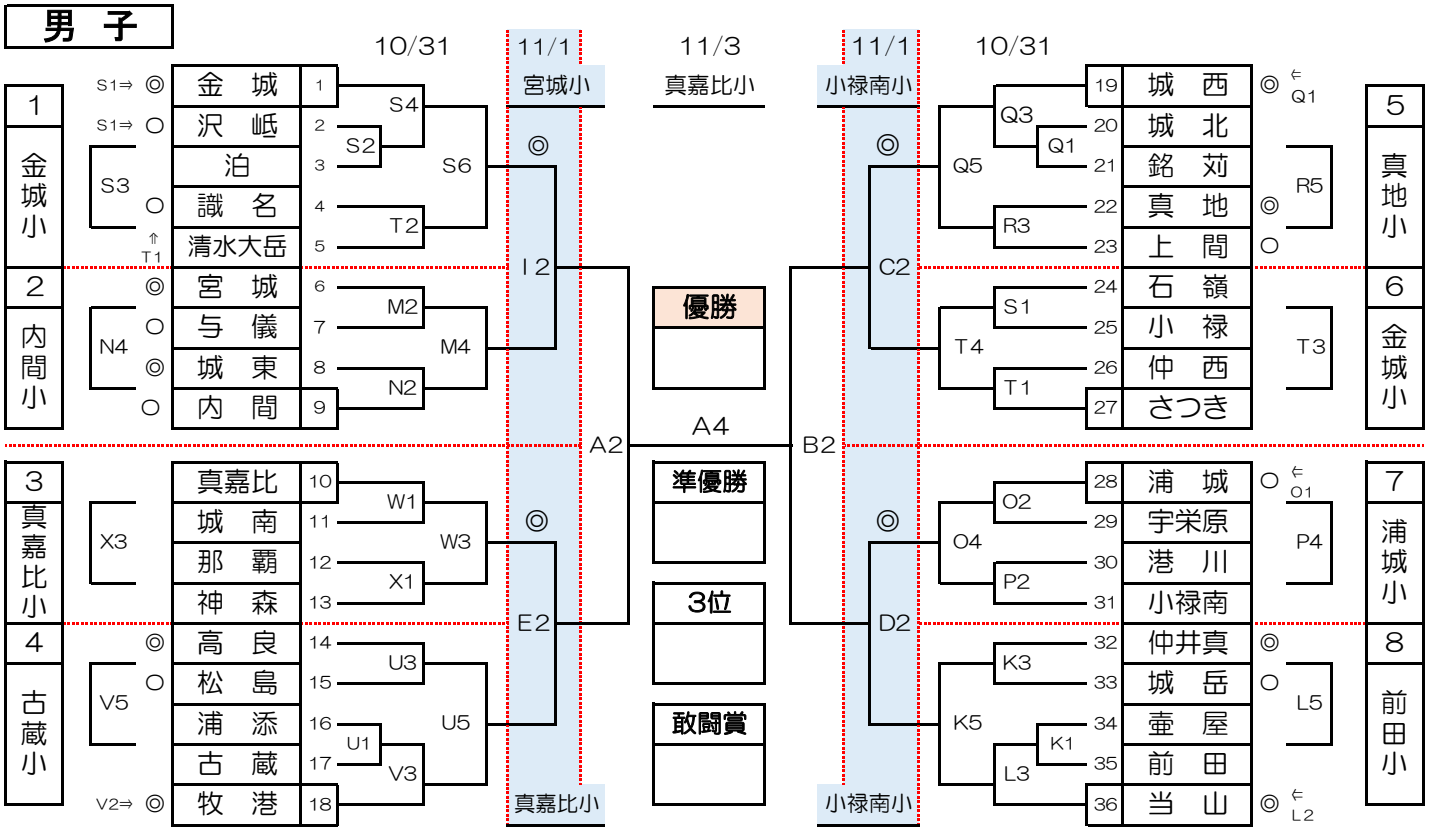
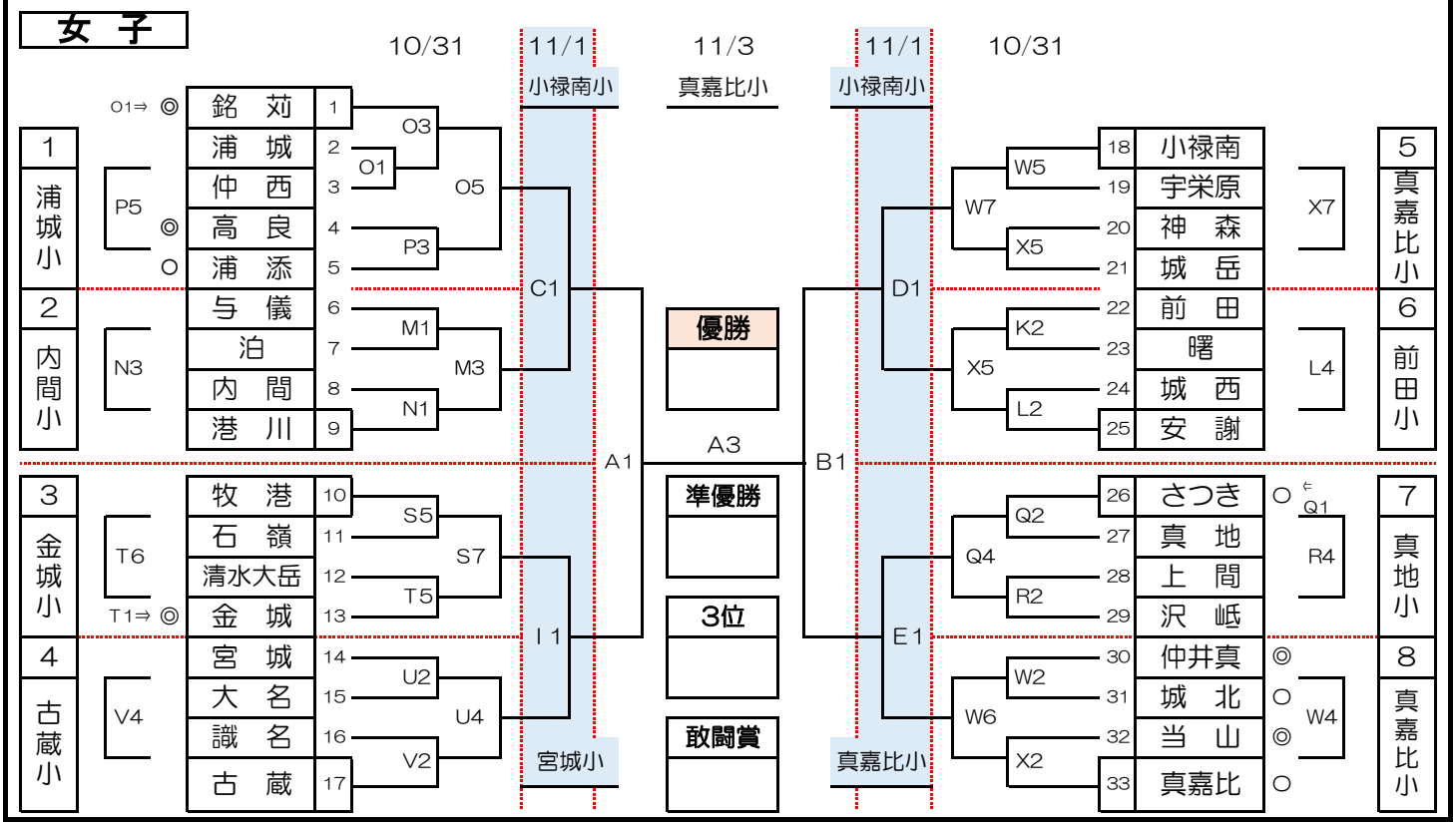
女　子