令和4年度　沖縄県スポーツ少年団ミニバスケットボール交流大会
令和4年度　第34回那覇地区ミニバスケットボール夏季大会
令和4年度　第15回ステップバイステップ杯

日時			会場校				
初日：令和4年6月11日(土)12(日)	7:50（8:20）	代表者ミーティング	最終日	A・B	天妃小（午後）		
2日目：令和4年6月18日(土)	8:00（8:30）	第一試合練習開始	2日目	C・D	古蔵小	E・F	銘苅小
最終日：令和4年6月19日(日)	8:30（9:00）	第一試合開始	初日	G・H	城北小 6/11	O・P	天妃小 6/12
試合予定時刻	試合時間			I・J	城西小 6/11	Q・R	泊小 6/12
各会場校案内をご確認ください。	6－1－6－5－6－1－6（10）			K・L	宇栄原小 6/11	S・T	上間小 6/12
				M・N	さつき小 6/11	U・V	内間小 6/12

男子

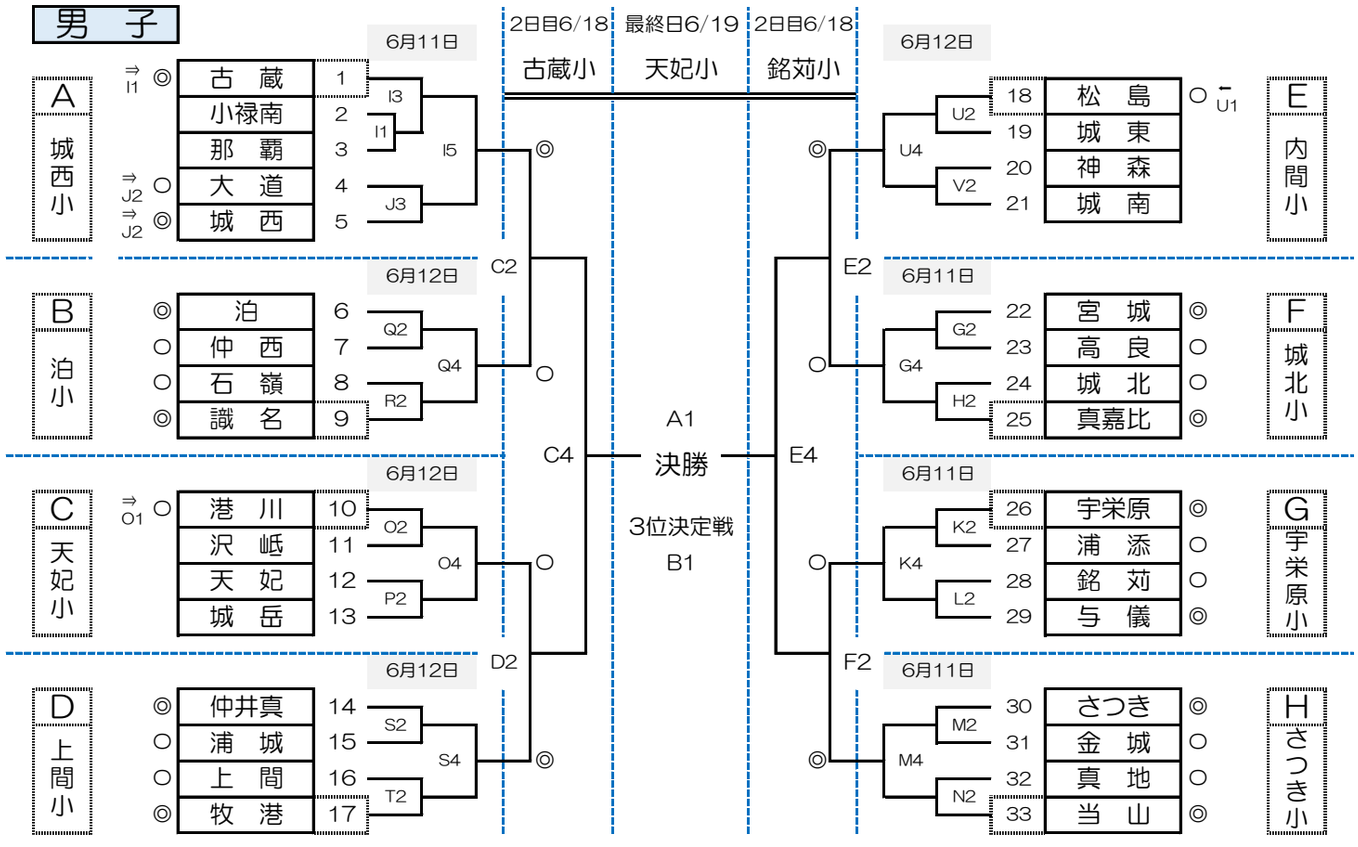
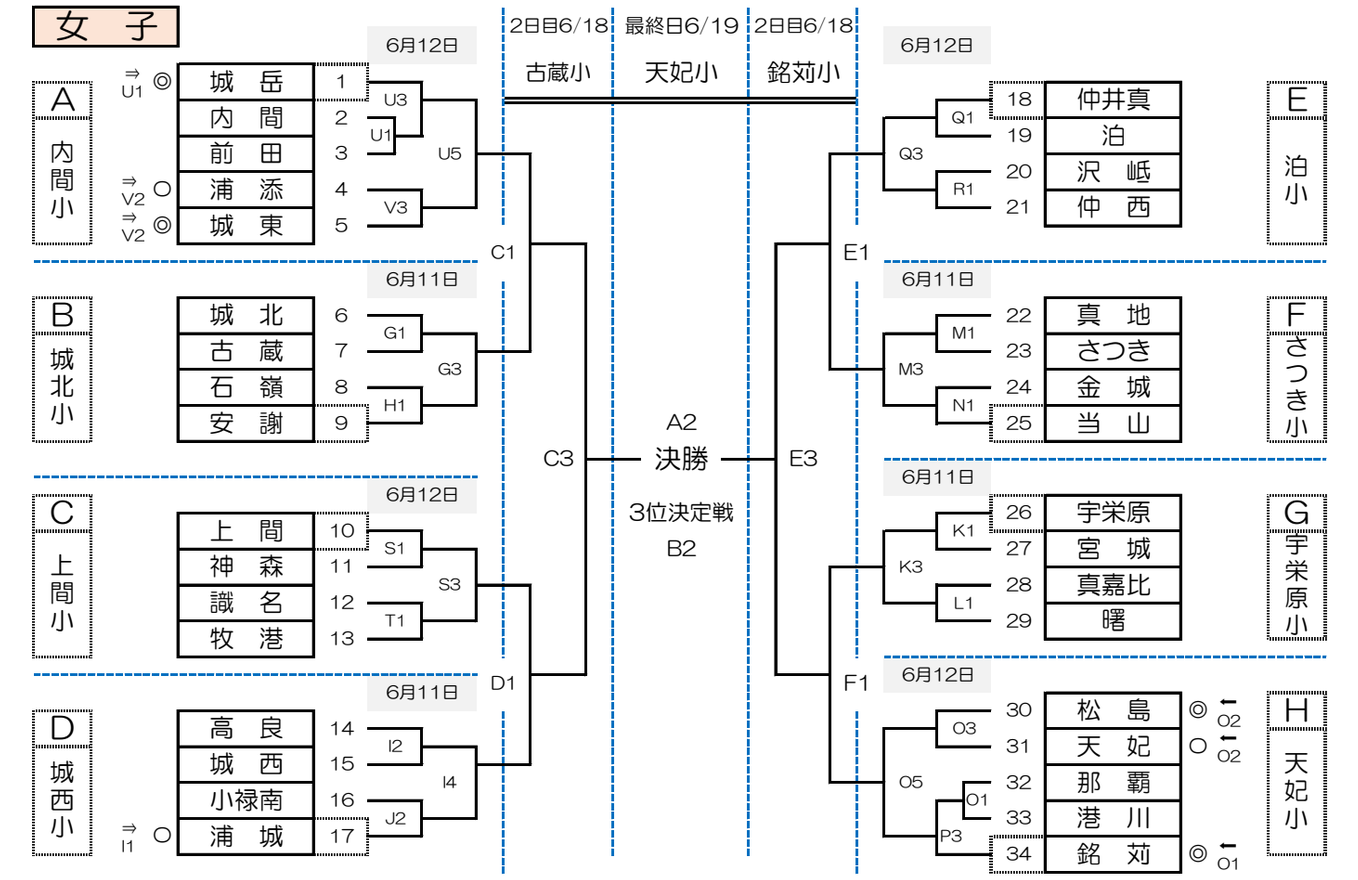
女子