令和4年度
第34回　那覇地区ミニバスケットボール５年生大会

日　時	会　場　校				試合予定時刻			
1日目　令和4年8月20日（土）	最終日　A・B	古蔵小			第１試合	9:00	～	10:00
最終日　令和4年8月21日（日）					第２試合	10:10	～	11:10
8:20(7:50)　代表者ミーティング	１日目				第３試合	11:20	～	12:20
8:30(8:00)　第1試合練習開始	C・D	内間小	K・L	城北小	第４試合	12:30	～	13:30
9:00(830)　第1試合試合開始	E・F	仲西小	M・N	上間小	第５試合	13:40	～	14:40
	G・H	浦城小	O・P	城西小	第６試合	14:50		15:50
試合時間 6－1－6－5－6－1－6(10)	I・J	古蔵小	Q・R	―	第７試合	16:00		17:00

男子

令和4年8月20日　令和4年8月21日　令和4年8月20日

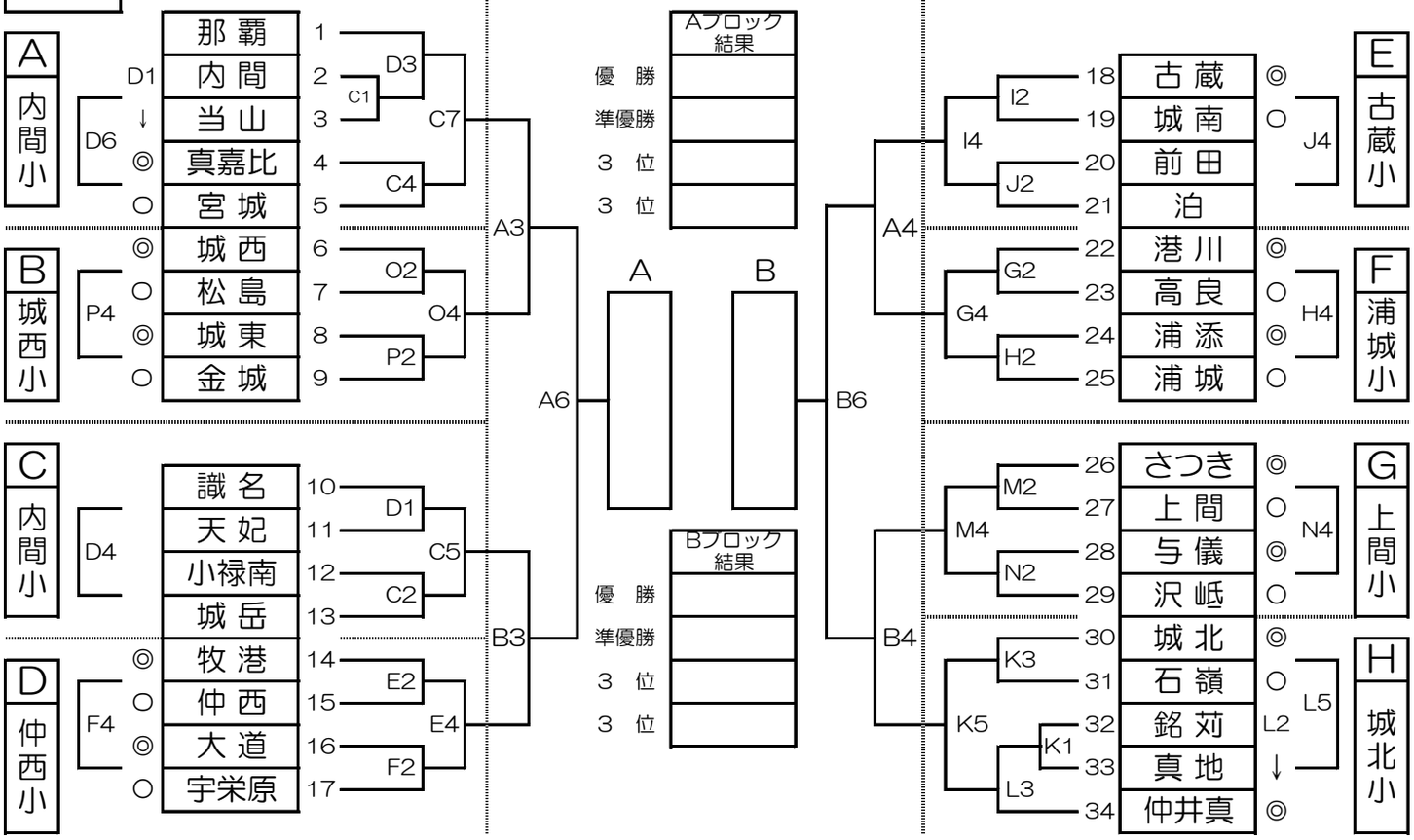

女子

令和4年8月20日　令和4年8月21日　令和4年8月20日

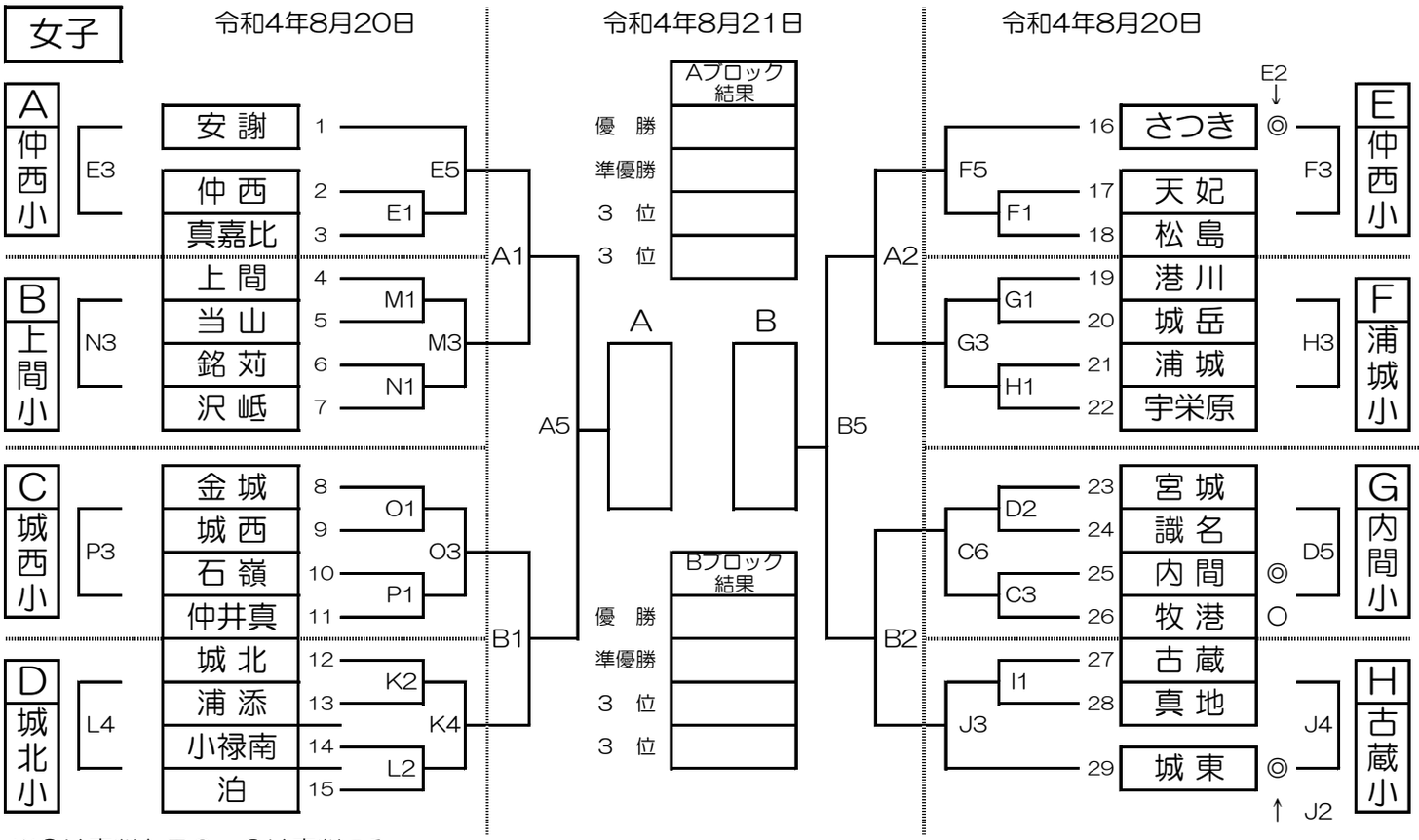

※◎は審判とＴＯ　○は審判のみ