第 35 回　那覇地区ミニバスケットボール新人大会
第 25 回　ドリームカップ in 北九州大会　予選

監督会議及び抽選会 資料

☆ 式次第

1. 開会の挨拶
2. 各委員会からのお知らせ
3. 会場校抽選
4. シード校抽選
5. オープン抽選
6. 閉会の挨拶

日時：令和 6 年 1 月 27 日（土）19：00～
場所：沖縄県体育協会スポーツ会館 1 階会議室

～那覇地区新人大会における各委員会よりお知らせ～

※大会公文に記載している内容の補足、追記となります。大会要項を熟読するようにお願いいたします。

事務局

●本大会も「クリーンバスケット、クリーン・ザ・ゲーム」の下、大会運営に関わる 全ての皆様にインテグリティの遵守をお願いします。 指導者、審判、MC、保護者、観客の皆様に今一度、チーム内で周知お願いします。

●今大会も**第１試合目のアップ**時間を 30 分から **15 分に変更**いたします。

●今大会は男子の部で優勝・準優勝、女子の部で優勝・準優勝の成績を収めたチームは 2024 年 7 月に福岡県北九州市で開催される**「ドリームカップ」へ派遣推薦**いたします。
あくまで派遣推薦の為、成績だけではなく、**ベンチマナーも重視**されます。是非、周囲から応援されるチーム作りを宜しくお願いします。

競技

●3 ポイントルールを採用します。

●予選はトーナメントとし、ベスト 4 以上は決勝リーグを行います。

広報・会場校

●大会会場校にて、3 ポイントラインを引かれていない会場校がありましたら、ブロック長を通じてご連絡ください。

審判

●帯同審判員が急遽大会に参加出来なくなってしまった場合は、ブロック長を通じて報告をお願いします。
　→会場の審判責任者へ報告するため、事前連絡をお願いします

●ハーフタイムにて、**10 名以上出場している事**を両審判（クルーチーフ＆アンパイア）で確認お願いします。

コミッショナー

●コミッショナーへの確認は、自チームへの注意（黄旗）・警告（赤旗）の内容のみとする

●コミッショナーへ確認できるタイミングは、ハーフタイムまたは試合終了後とする。
　→それ以外の時間での確認は原則認めない。

●ただし、注意（黄旗）の対象となった選手が何番か確認することは、これまで通りベンチからアクション
　があった場合のみ、コミッショナーがハンドサインで伝達する。

●マンツーマン規則に関する確認はコミッショナーが対応する。審判員または TO 主任は対応しない。

●2023 年 12 月 20 日に「マンツーマンディフェンス」が修正されています。
マンツーマンの推進 ｜ 公益財団法人日本バスケットボール協会（japanbasketball.jp）
→こちらは 2024 年 4 月以降の適用となり、地区新人大会は 2023 年 4 月改訂分を適用いたします。

その他

・全九州大会について

・代表者の皆様へお願い

・移籍について

・E-1、E-2 級コーチライセンスについて

ハーフタイム時のスコア確認について

ハーフタイム時には、両チーム・TO、審判でスコアシートの確認を行います。
TO及び両チームのスコアシートの下記①②の項目が一致しているか確認します。また、③２Ｑまでの出場者の確認を行います。
①両チームの選手別のファール数
②両チームの得点
③両チームの２Ｑまでの出場者

③の確認ポイント

・１Ｑ、２Ｑと連続で出場した選手がいないか確認→連続出場した選手がいた場合、その選手は３Ｑには出場できません
・２Ｑまでに10人以上の選手が出場しているか確認→9人以下の場合、３Ｑまでに10人以上の選手が試合に出場しなければなりません。
※8人～9人でのエントリーの場合は、3Qまでにすべての選手が出場しなければなりません。
（詳しくはミニバスケットボール　競技規則4-2-1をご確認ください）

（例1）玉城選手が２Ｑ連続出場の場合

チームA:

沖縄ミニ　（白）

No.	ライセンスNo.			選手氏名	No.	出場時限 ①	②	③	④
1	0	0	1	比嘉	4				
2	0	0	2	金城	5				
3	0	0	3	大城	6				
4	0	0	4	宮城	7				
5	0	0	5	新垣	8				
6	0	0	6	玉城	9				
7	0	0	7	上原	10				
8	0	0	8	島袋	11				
9	0	0	9	平良	12				
10	0	1	0	山城	13				
11	0	1	1	知念	14				
12	0	1	2	宮里	15				
13	0	1	3	仲宗根	16				
14	0	1	4	下地	17				
15	0	1	5	照屋	18				

2Qまでに
15人中9人出場

・2Q連続出場者あり
→玉城選手は3Qは出場不可
・2Qまでに出場しているのが9名
→3Qには1Q、2Qに出ていない選手を1名以上出場させる

（例２）２Ｑに選手が負傷し、知念選手を代わりに出場させた場合

チームA:

沖縄ミニ　（白）

No.	ライセンスNo.			選手氏名	No.	出場時限 ①	②	③	④
1	0	0	1	比嘉	4				
2	0	0	2	金城	5				
3	0	0	3	大城	6				
4	0	0	4	宮城	7				
5	0	0	5	新垣	8				
6	0	0	6	玉城	9				
7	0	0	7	上原	10				
8	0	0	8	島袋	11				
9	0	0	9	平良	12				
10	0	1	0	山城	13				
11	0	1	1	知念	14				
12	0	1	2	宮里	15				
13	0	1	3	仲宗根	16				
14	0	1	4	下地	17				
15	0	1	5	照屋	18				

2Qまでに
15人中10人出場

・2Q連続出場あり
→知念選手は3Qは出場不可
・2Qまでに出場しているのが10名
→2Q連続出場の知念選手以外であればどの選手が出場OK

（例3）2Qに選手が負傷し、島袋選手を代わりに出場させた場合

チームA:

沖縄ミニ　（白）

No.	ライセンスNo.			選手氏名	No.	出場時限 ①	②	③	④
1	0	0	1	比嘉	4				
2	0	0	2	金城	5				
3	0	0	3	大城	6				
4	0	0	4	宮城	7				
5	0	0	5	新垣	8				
6	0	0	6	玉城	9				
7	0	0	7	上原	10				
8	0	0	8	島袋	11				
9	0	0	9	平良	12				
10	0	1	0	山城	13				
11	0	1	1	知念	14				
12	0	1	2	宮里	15				
13	0	1	3	仲宗根	16				
14	0	1	4	下地	17				
15	0	1	5	照屋	18				

2Qまでに
15人中11人出場

・2Q連続出場なし
→2Qは誰が出場してもOK
・2Qまで出場しているのが11名
→3Qは誰が出場しもOK
（途中交代/途中出場した場合でも試合に出たことになる）

（例4）選手が9名かつ、途中交代があった場合

チームA:

沖縄ミニ　（白）

No.	ライセンスNo.			選手氏名	No.	出場時限 ①	②	③	④
1	0	0	1	比嘉	4				
2	0	0	2	金城	5				
3	0	0	3	大城	6				
4	0	0	4	宮城	7				
5	0	0	5	新垣	8				
6	0	0	6	玉城	9				
7	0	0	7	上原	10				
8	0	0	8	島袋	11				
9	0	0	9	平良	12				
10					13				
11					14				
12					15				
13					16				
14					17				
15									

2Qまでに
9人中8人出場

・2Q連続出場あり
→大城選手、玉城選手、島袋選手は3Qは出場不可
・2Qまで出場しているのが8名
→9名でのエントリーで、8名しか出場していないので、
3Qには必ず平良選手を出場させる。

令和5年度　那覇地区ミニバスケットボール新人大会参加校

男子参加校													
首里		**7**	城北	城西	城南	城東	松島	石嶺	真嘉比				
那覇東		**8**	識名	与儀	古蔵	上間	仲井真	真地	真和志	大道			
那覇西		**6**	泊	那覇	城岳	天妃	銘苅	壺屋					
小禄		**5**	宇栄原	高良	金城	小禄南	さつき						
浦添		**11**	当山	前田	牧港	港川	宮城	内間	仲西	神森	浦城	沢岻	浦添
久米島		**0**											
合計		**37**											

女子参加校													
首里		**6**	城北	城西	城東	松島	石嶺	真嘉比					
那覇東		**5**	識名	古蔵	上間	仲井真	真地						
那覇西		**6**	安謝	泊	那覇	城岳	天妃	銘苅					
小禄		**5**	小禄	宇栄原	高良	金城	小禄南						
浦添		**11**	当山	前田	牧港	港川	宮城	内間	仲西	神森	浦城	沢岻	浦添
久米島		**0**											
合計		**33**											

■シード校　令和5年度地区5年生以下大会結果より

男子　Aブロック
優勝：上間小、準優勝：古蔵小、3位：松島小、城東小
Bブロック
優勝：港川小、準優勝：城南小、3位：当山小、銘苅小

女子　Aブロック
優勝：銘苅小、準優勝：城北小、3位：小禄南小、金城小
Bブロック
優勝：泊小、準優勝：仲井真小、3位：浦城小、仲西小

令和5年度　第35回那覇地区ミニバスケットボール新人大会　男子対戦表
第27回ドリームカップ IN 北九州予選

日　程		会　場　校					
1日目：　令和6年 2月10日（土）		最終日		初　日			
2日目：　2月12日（月祝）		A・B	那覇市民体育館	G・H	浦城小	O・P	浦添小
最終日：　2月18日（日）				I・J	当山小	Q・R	港川小（PM）
		2日目		K・L	宇栄原小	S・T	城岳小
		C・D	城北小	M・N	真嘉比小（PM）	U・V	泊小
		E・F	銘苅小				
		試合時間	6－1－6－5－6－1－6－10				

最終日	TO配置					
	A1	女子ベスト8	B1	女子ベスト8
	A2		B2	
	A3	女子ベスト8	B3	女子ベスト8
	A4		B4	

決勝リーグ	男子																
		第1戦	C4		VS		第2戦	A2		VS		第3戦	A4		VS	
					－					－					－	
			E4		VS			B2		VS			B4		VS	
					－					－					－	

男　子

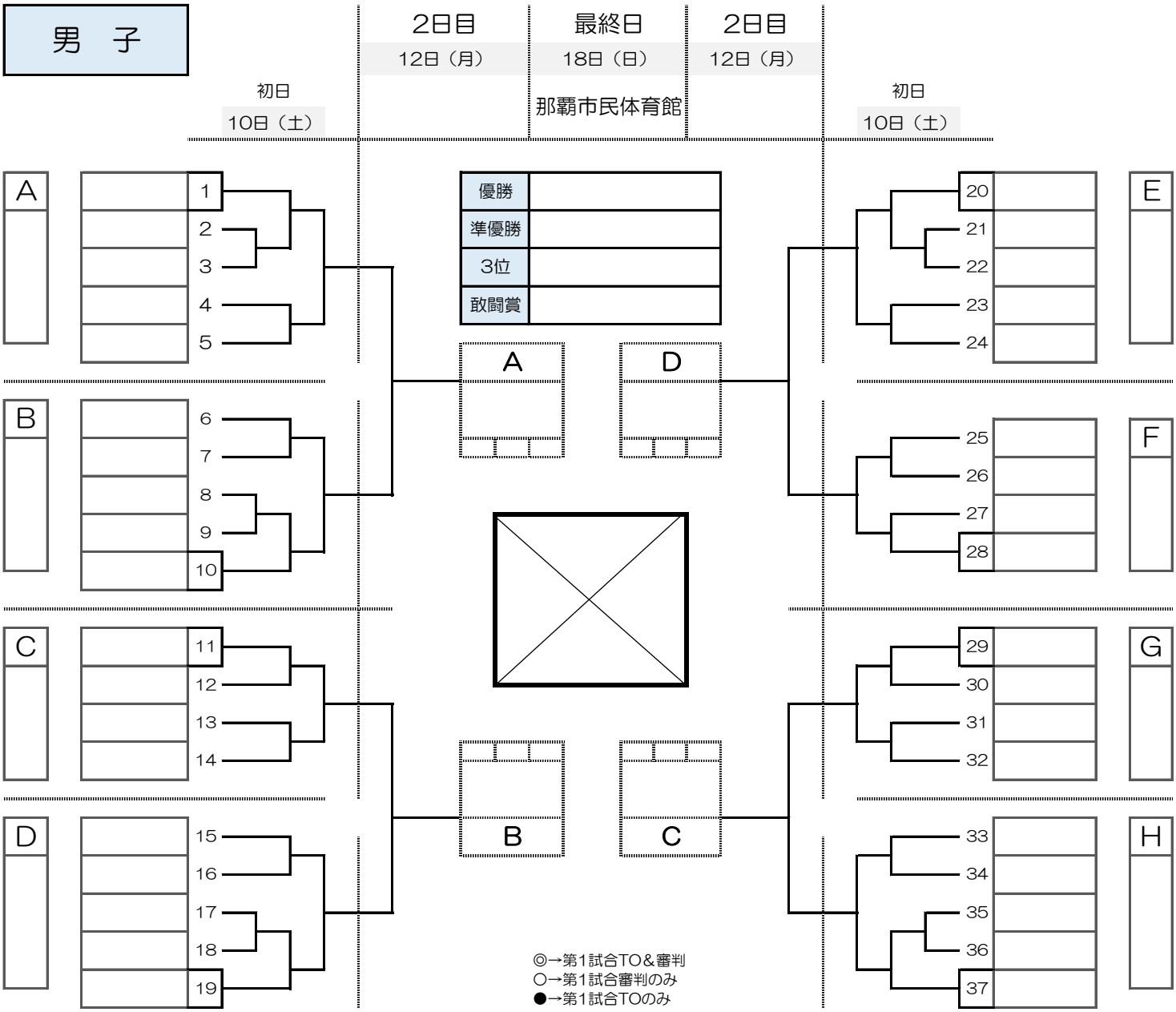

※男女上位2チームは、7月に福岡（北九州）にて開催されるドリームカップに派遣推薦する

令和5年度　第35回那覇地区ミニバスケットボール新人大会　女子対戦表
第27回ドリームカップ IN 北九州予選

日　程					
1日目：	令和6年 2月10日（土）				
2日目：	2月12日（月祝）				
最終日：	2月18日（日）				
最終日	TO配置	A1	女子ベスト8	B1	女子ベスト8
		A2		B2	
		A3	女子ベスト8	B3	女子ベスト8
		A4		B4	

会　場　校					
最終日		初　日			
A・B	那覇市民体育館	G・H	浦城小	O・P	浦添小
		I・J	当山小	Q・R	港川小(PM)
2日目		K・L	宇栄原小	S・T	城岳小
C・D	城北小	M・N	真嘉比小(PM)	U・V	泊小
E・F	銘苅小				
試合時間	6－1－6－5－6－1－6－10				

決勝リーグ	女子	第1戦				第2戦				第3戦			
		C3		VS		A1		VS		A3		VS	
				－				－				－	
		E3		VS		B1		VS		B3		VS	
				－				－				－	

女　子

2日目	最終日	2日目
12日（月）	18日（日）	12日（月）
初日 10日（土）	那覇市民体育館	初日 10日（土）

優勝	
準優勝	
3位	
敢闘賞	

A　1　2　3　4　5

B　6　7　8　9

C　10　11　12　13

D　14　15　16　17

E1　F1

A　D　E3　C3　B　C

C1　D1

E　18　19　20　21

F　22　23　24　25

G　26　27　28　29

H　30　31　32　33

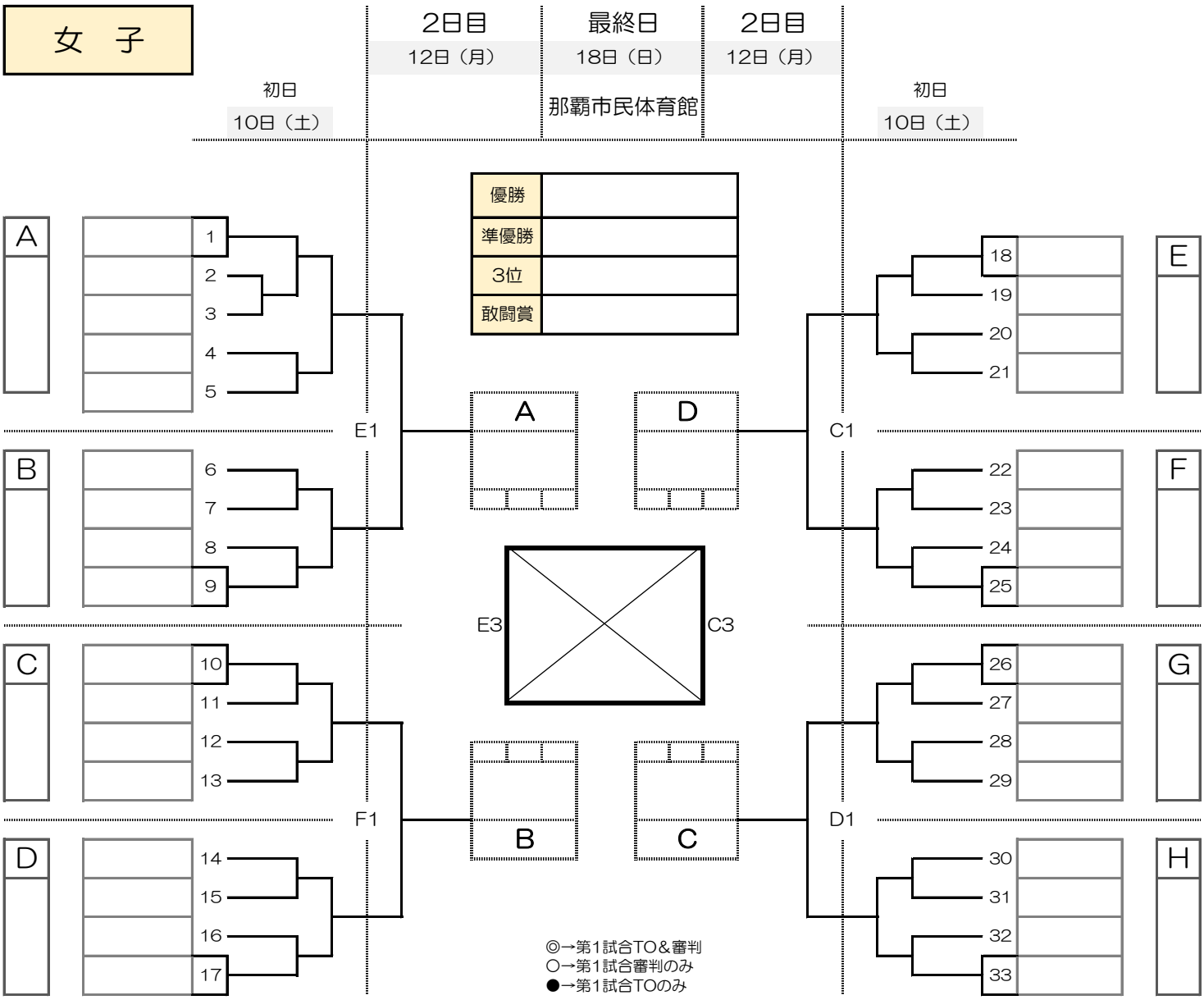

◎→第1試合TO＆審判
○→第1試合審判のみ
●→第1試合TOのみ

※男女上位2チームは、７月に福岡（北九州）にて開催されるドリームカップに派遣推薦する

すべてのプレイヤー・指導者・保護者・観客に贈る

ミニバスケットボール５つの心得

みんなで《Good Minibas（よりよい ミニバス）》をつくりましょう！

この心得は、子ども達が一層ミニバスケットボールを楽しむために、プレイヤー、指導者、保護者、観客が一体となって環境を整えるルールです。それぞれの立場から、魅力あるミニバスケットボールの環境づくりへのご協力をお願いします。

プレイヤーのための５つの心得

自分でチェックしよう！

1 いつも全力を尽くそう

あなた自身のため、そしてチームのために、いつも全力でプレイしよう。

2 ルールや判定にしたがおう

まずルールを正しく覚え、審判の判定にしたがってプレイしよう。

3 試合に関係する全ての人に感謝をしよう

相手チーム、審判、ＴＯ、家族に感謝の気持ちを持ちましょう。これらの人なくして試合はできません。

4 よいマナーを心がけよう

当たり前のことを自然に行えるようになろう。例えば、会場で自分のゴミを持ち帰るのもその一つです。

5 学習活動も一生懸命やろう

あなたはまだ小学生です。学習もスポーツと同じくらい一生懸命やろう。

指導者のための５つの心得

常に自己評価を忘れずに！

1 敗戦はあなたの責任です

敗戦をプレイヤーや審判のせいにすることなく、冷静に課題をみつけましょう。向上心を忘れず謙虚な気持ちで指導にあたりましょう。

2 体罰、言葉の暴力は厳禁です

全指導者で、体罰・暴言を根絶しましょう。指導者同士で注意し合える関係づくりに努めましょう。

3 子どもの将来を考えた指導に心がけましょう

小学生の時期は、頭も体もおおいに成長します。技術に加え、適切な判断力や行動力、マナーを指導しましょう。

4 選手をたくさん褒めましょう

プレイヤーは不安や緊張の中でプレイしています。結果ばかりに注目するのではなく、何かにトライしたことを褒めてあげましょう。

5 審判のレベルアップに貢献しましょう

Good Minibas には審判の育成が不可欠です。指導者がルールをよく学習し、審判活動にも進んで取り組みましょう。

保護者のための５つの心得

子ども達のために確かめよう！

1 よいマナーのお手本を示しましょう

保護者のみなさんの日頃のふるまいや応援中の言動が子ども達のマナーや礼儀に影響します。進んでよいお手本を示しましょう。

2 子どもたちを励ましてあげましょう

お子さんが自分の興味を膨らませ、ワクワクしながらミニバスに参加できるように、たくさん励ましてあげましょう。

3 努力の大切さを教えてあげましょう

努力を続けることが、将来的な子ども達の成長につながります。目先の勝利にこだわることは成功の近道ではないことを教えてあげましょう。

4 批判は禁物、思いやりが大切です

お子さんやその仲間達、指導者への批判は、お子さんの成長をさまたげます。思いやりの心をもって、努力や挑戦を認めてあげましょう。

5 周囲を敬い、助け合いましょう

チームは子どもを預けるところではなく、ともに子ども達を育てるところです。指導者や保護者会の方々と協力し合いましょう。

観　客のための５つの心得

応援のマナーを振り返ろう！

1 ミニバスを存分に楽しみましょう

スポーツは楽しむためのものです。周囲の方々と一緒になって会場を盛り上げましょう。

2 子どもたちのがんばりを応援しましょう

子ども達が、あきらめそうになったり、くじけそうになったりした時こそ応援しましょう。プレイヤーは、たくさんの応援で輝きます。

3 全てのプレイヤーのよいプレイに拍手を

自チーム相手チームに関係なく、プレイヤーのがんばりには惜しみない拍手をおくりましょう。会場の拍手が、プレイヤーのエネルギーになります。

4 会場のマナーを守りましょう

試合会場は、他の団体を含めたくさんの方が使用します。持ち物やゴミの管理に気をつけましょう。応援のみなさんもミニバスの関係者の一人です。

5 家族やお友だちをたくさん誘いましょう

ミニバスがいっそう盛り上がるように、たくさんの人を誘ってください。一人一人の声かけが、大きなつながりを生みます。

U12カテゴリー「指導行動の指針」

JBA U12カテゴリー部会

U12カテゴリーから「暴言・暴力」を根絶し、子どもたちが「楽しく」プレーできる環境をつくるため、指導者の皆さんには「指導行動の指針」として、つぎのことを意識して、指導に当たっていただきたいと思います。

＜やってほしいこと＞

- はげます
- 元気づける
- 委ねる
- 引きだす・導く
- 判断させる
- 主体性を育てる

＜やってほしくないこと＞

- 怒る
- 怒鳴りつける
- 指示ばかりする
- 威圧する
- 判断させない
- 支配する

みなさんの指導は
どうですか？